WL44

Knickgelenkte Radlader

Alles, was produktives Arbeiten braucht

Auch bei unseren Einstiegsmodellen müssen Sie auf nichts verzichten – vor allem nicht auf Leistung. Die robuste und ausgereifte Technik unserer Radlader hat sich in vielen Einsätzen bewährt. Das macht sie zu besonders zuverlässigen Performance-Maschinen auf jeder Baustelle – eine Kosten-Nutzen-Rechnung, die aufgeht.

- Robust und kosteneffizient: ideales Einstiegsmodell ohne Abstriche bei Leistung und Performance
- Große Auswahl an Fahrerständen: verschiedene Fahrerschutzdächer und (Komfort-)Kabinen
- Viele individuelle Optionen bei der Ausstattung wählbar
- Leistungsstarke Hydraulik mit vielen Optionen wie z.B. Highflow
- Starke Z-Kinematik und niedriger Vorderwagen für ein Plus an Kipplast und Überblick auf den Arbeitsbereich

WL44 Technische Daten

WL44

	Motor Standard	Motor Optional
Motordaten		
Motorhersteller	Deutz	Deutz
Motortyp	TD 2.9 L4 S5	TCD 2.9 L4 S5
Zylinder	4	4
Motorleistung kW	45	55,4
bei Drehzahl maximal 1/min	2.300	2.300
Hubraum cm³	2.900	2.900
Kühlmitteltyp	Wasser	Wasser/Ladeluft
Abgasnachbehandlung	DPF + DOC	DPF + DOC
Abgasnorm Stufe	V	V
Elektrische Anlage		
Betriebsspannung V	12	12
Batterie Ah	95	95
Lichtmaschine A	85	85
Gewichte		
Betriebsgewicht kg	4.600	4.600
Kipplast mit Schaufel - Maschine gerade kg	3.327	3.327
Kipplast mit Schaufel - Maschine geknickt kg	2.845	2.845
Kipplast mit Palettengabel - Maschine gerade kg	2.562	2.562
Kipplast mit Palettengabel - Maschine geknickt kg	2.204	2.204
Fahrzeugdaten		
Schaufelinhalt Standardschaufel m³	0,8	0,8
Fahrantrieb	hydrostatisch über Gelenkwelle	hydrostatisch über Gelenkwelle
Achsen	PA1400	PA1400
Fahrerstand	FSD (Kabine)	FSD (Kabine)
Geschwindigkeit (optional) km/h	0-20 (30)	0-20 (30)
Standardbereifung	12.5-18 MPT ET-50	12.5-18 MPT ET-50
Hydraulikanlage		
Fahrhydraulik - Arbeitsdruck bar	450	450
Arbeitshydraulik - Arbeitsdruck bar	220	220
Arbeitshydraulik - Fördermenge l/min	58,5	58,5
Arbeitshydraulik - Fördermenge (optional bis zu) l/min	103	103
Füllmengen		
Kraftstofftankinhalt l	82	82
Hydrauliktank l	66	66
Schallpegel		

	Motor Standard	Motor Optional
Garantierter Schallleistungspegel LwA dB(A)	101	101
Angegebener Schalldruckpegel LpA dB(A)	78	

FSD = Fahrerschutzdach

DOC = Dieseloxidationskatalysator

DPF = Dieselpartikelfilter

Kipplastberechnung nach ISO 14397-EN474-3

WL44 Abmessungen

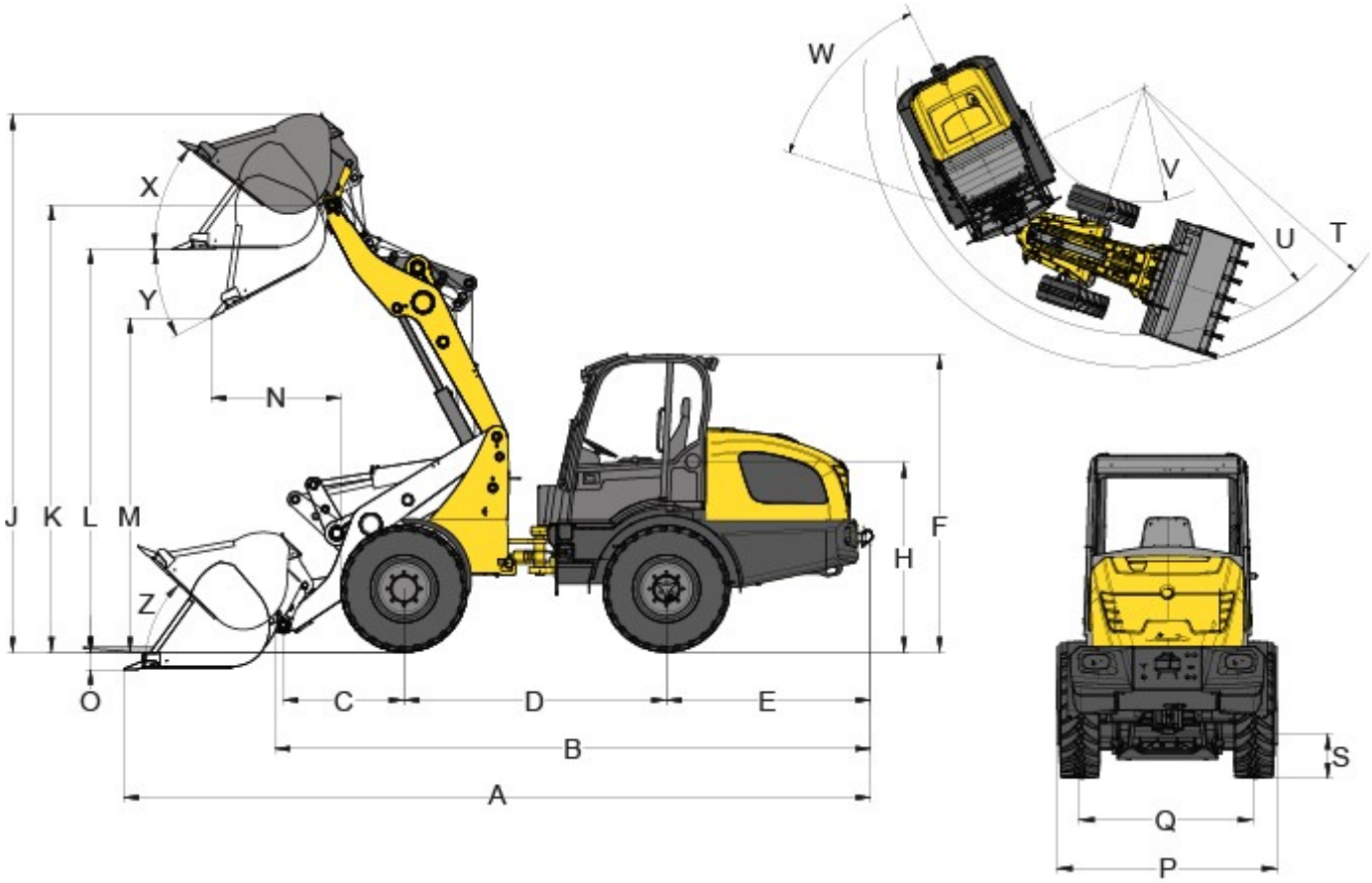

	Standardbereifung	12.5-18 MPT ET-50
A	Gesamtlänge	5.420 mm
B	Gesamtlänge ohne Schaufel	4.760 mm
C	Schaufeldrehpunkt bis Achsmitte	1.040 mm
D	Radstand	2.110 mm
E	Hecküberhang	1.530 mm
F	Höhe mit Fahrerschutzdach niedrig	2.332 mm
F	Höhe mit Fahrerschutzdach hoch	2.470 mm
F	Höhe mit Kabine	2.528 mm
H	Sitzhöhe	1.470 mm
J	Gesamtarbeitshöhe	3.890 mm
K	Hubhöhe max. - Schaufeldrehpunkt	3.200 mm
L	Überladehöhe	2.940 mm
M	Ausschütthöhe max.	2.430 mm
N	Reichweite bei M	665 mm
O	Schürftiefe	136 mm
P	Gesamtbreite	1.830 mm
Q	Spurbreite	1.500 mm
S	Bodenfreiheit	367 mm
T	Radius maximal	4.270 mm
U	Radius am Außenrand	3.870 mm

V	Innenradius	1.990 mm
W	Knickwinkel	40 °
X	Rückrollwinkel bei max. Hubhöhe	71 °
Y	Auskippwinkel maximal	45 °
Z	Rückrollwinkel am Boden	43 °

Alle Werte mit Standardschaufel: Erdschaufel 1.900 mm, 0,80 m³ und Standardbereifung: 12.5-18 MPT ET-50

Hinweis: Bitte beachten Sie, dass das Produktangebot landesspezifisch variieren kann. Unter Umständen sind die hier dargestellten Inhalte / Produkte in Ihrem Land nicht erhältlich. Genauere Informationen zur Motorleistung entnehmen Sie bitte der Betriebsanleitung; die tatsächlich abgegebene Leistung kann aufgrund spezifischer Betriebskonditionen variieren. Änderungen und Irrtümer vorbehalten. Abbildungen ähnlich.
Copyright © 2021 Wacker Neuson SE.